电动座椅

部件位置索引

＊01

驾驶员电动座椅参考驾驶位置记忆系统（DPMS）第 22-333 页

图示为左驾驶车型，右驾驶车型与此对称。

电路图–前排乘客电动座椅子

＊01

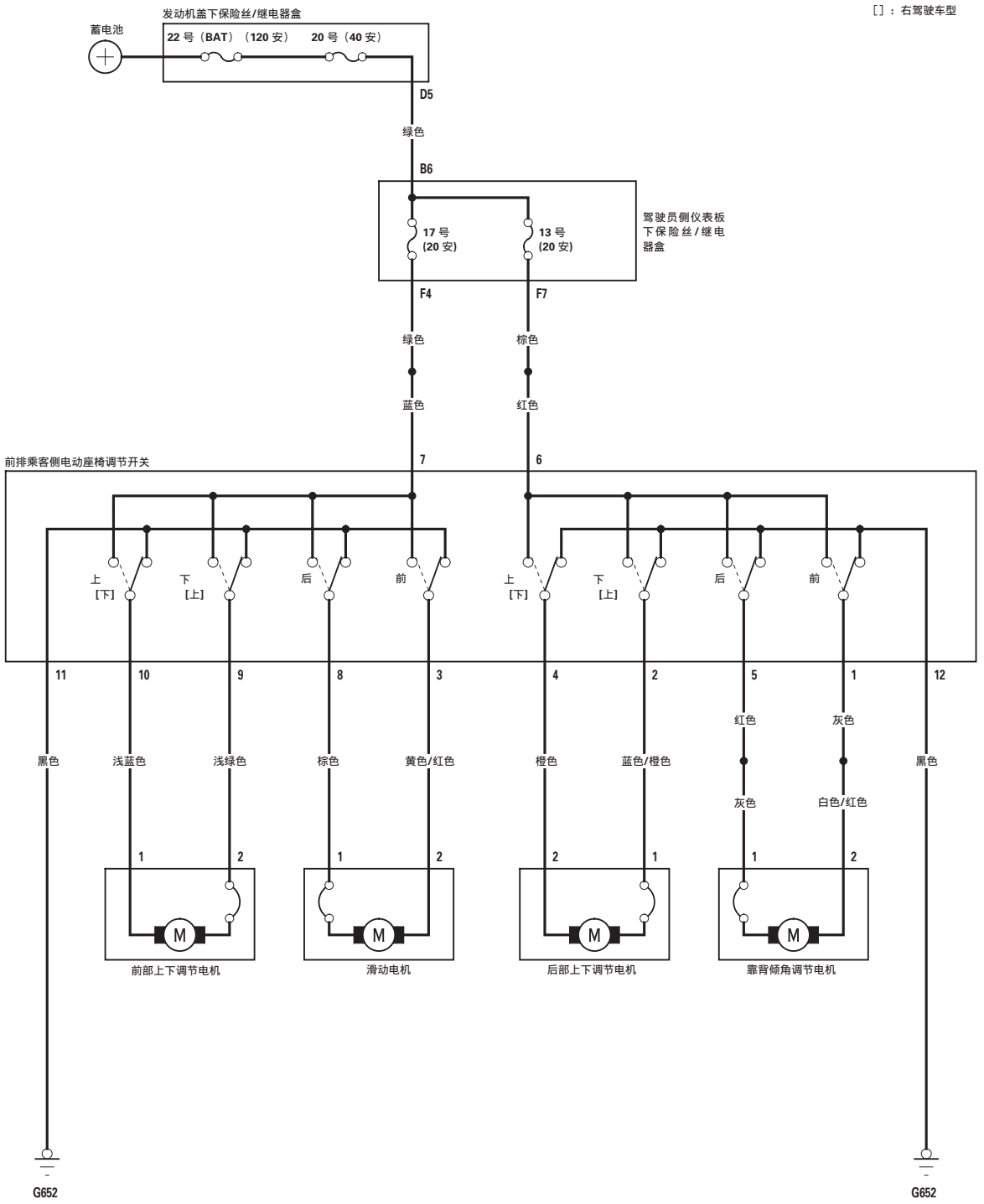

电动座椅

开关测试/更换

注意：驾驶员电动座椅参考驾驶位置记忆系统（DPMS）（参见第 22-333 页）。

前排乘客座椅

1. 将电动座椅调节开关旋钮（A）和靠背倾角调节器盖从前排乘客座椅上拆下（参见第 20-130 页）。

＊03

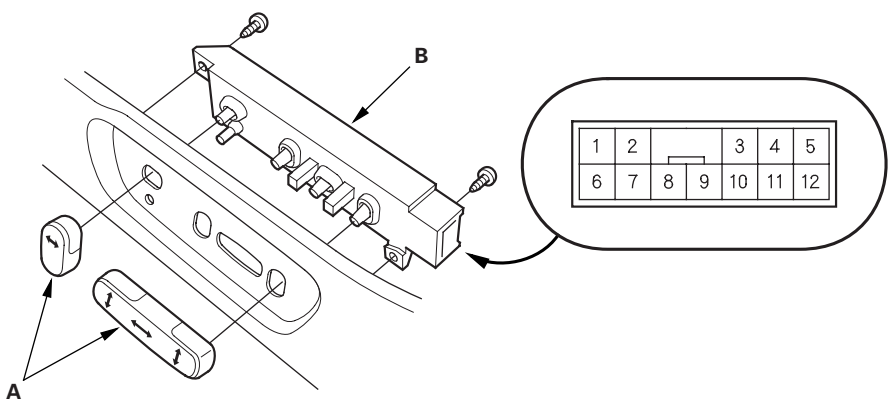

2. 拆下两个螺钉和电动座椅调节开关（B）。
3. 将 12 针连接器从电动座椅调节开关上断开。
4. 将开关旋钮重新安装到开关上。
5. 根据表中每个开关的位置，检查端子之间是否导通。

＊04

滑动，靠背倾角

位置 \ 端子		1	3	5	6	7	8	11	12
滑动开关	向前		○			○	○	○	
	向后		○			○	○	○	
靠背倾角开关	向前	○		○	○				○
	向后	○		○	○				○

前部上下调节，后部上下调节

位置 \ 端子		2［4］	4［2］	6	7	9［10］	10［9］	11	12
前部上下调节	向上				○	○	○	○	
	向下				○	○	○	○	
后部上下调节	向上	○	○	○					○
	向下	○	○	○					○

［ ］：右驾驶车型

6. 如果导通性与规定不符，则更换开关。

电机测试

前排乘客座椅

1. 拆下前排乘客座椅（参见第 20-128 页）。

2. 将电动座椅调节开关按钮和倾角调节器盖从座椅上拆下(参见第 20-130 页)。

3. 将 12 针连接器（A）从电动座椅调节开关（B）上断开。

＊06

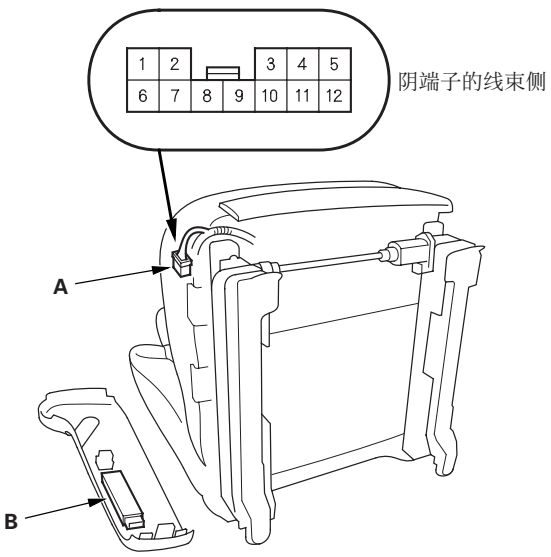

4. 通过将蓄电池电压和车身搭铁分别施加到 12 针连接器端子上，对每个电机进行测试。

＊07

滑动电机

端子 / 位置	3	8
向前	⊕	⊖
向后	⊖	⊕

＊08

靠背倾角调节电机

端子 / 位置	1	5
向前	⊕	⊖
向后	⊖	⊕

＊09

前部上下调节电机

端子 / 位置	9	10
向上 [向下]	⊖	⊕
向下 [向上]	⊕	⊖

后部上下调节电机

端子 / 位置	2	4
向上 [向下]	⊖	⊕
向下 [向上]	⊕	⊖

[ ]：右驾驶车型

5. 如果电机不运转或运转不平稳，检查 12 针连接器和各个电机连接器之间的前排座椅线束是否断路。如果线束正常，则更换电机。

- 滑动电机（参见第 20-134 页）
- 靠背倾角调节电机（参见第 20-130 页）。
- 前部上下调节电机（参见第 20-134 页）
- 后部上下调节电机（参见第 20-134 页）